料号 Part No.	品名 Part Name	型号 Part No.	孔径 HoleDia	适用板厚 Panel Thickness
89-E25-068-2	汽车卡扣	3095000602EPN	7.0*12.0	2.0-2.5

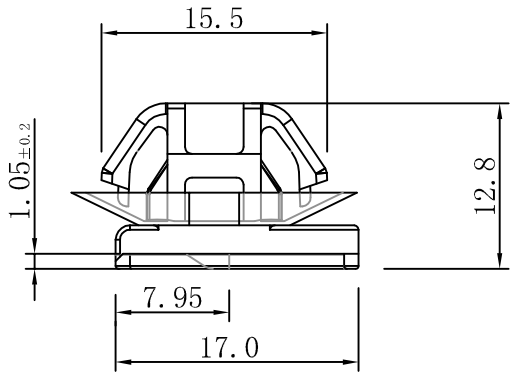

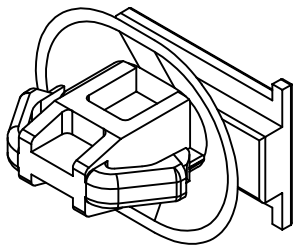

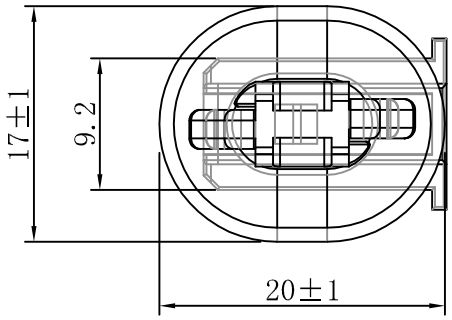

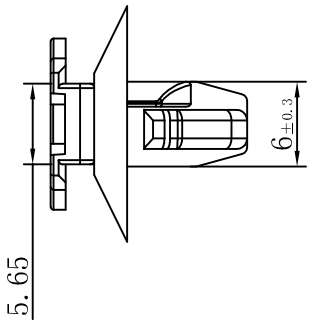

材质：采用UL认证尼龙66
温度：可达105℃
颜色：白色（本色）

苏州惠华电子科技有限公司 技术质量部

未经许受权不得修改和复印
该知识产权属于技术质量部

DIMENSION	TOLERANCES
0.0 0.00	±0.50

FRIST ANGLE PROJ

LTR.	REVISION RECORD	DWG. BY	CHK. BY	DATE
A	NEW PART	hh.zhao	chen bo	2024/08/09

DWG. BY	Zhao Honghong	UNIT	mm
CHK. BY	Chen Bo	REV.	A
APP. BY	wang zhiyan	DWG. NO.	HIWA/QR-JZ-89 -HIWA-3095000602EPN

HIWA 惠华 苏州惠华电子科技有限公司