料号 Part NO.	品名 Parts Name	
89-E24-002	螺旋式束线座	LX-20(MCH64819440)

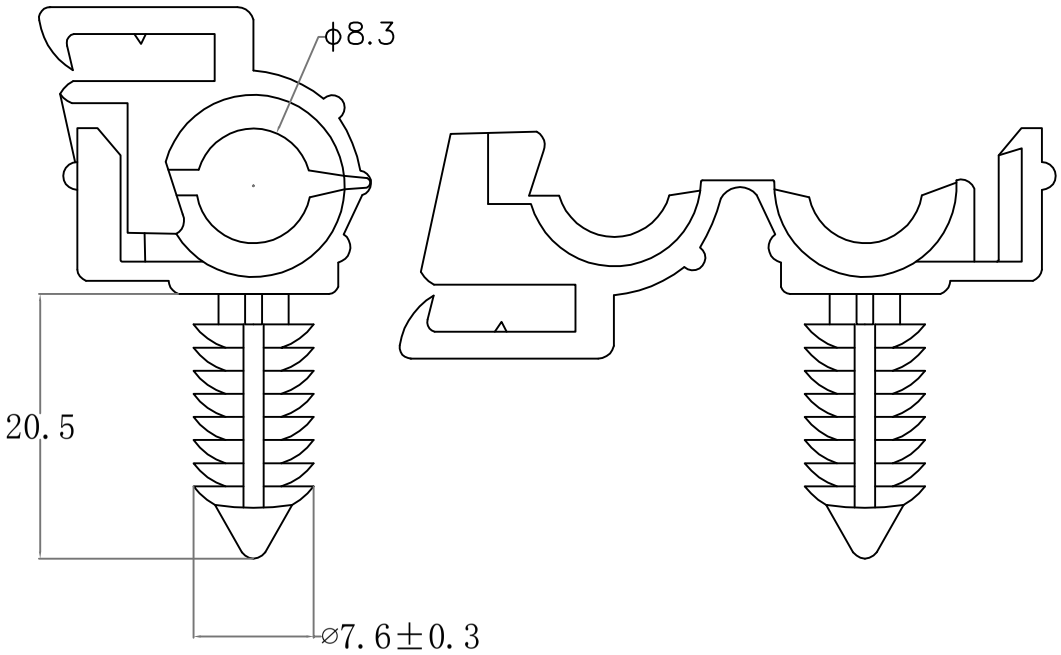

材质：尼龙66；
阻燃等级：94V-2
颜色：黑色
温度：可达105℃
特点：绝缘佳，不生锈，不腐蚀，重量轻。

苏州惠华电子科技有限公司
技术质量部

未经许受权不得修改和复印
该知识产权属于技术质量部

DIMENSION	TOLERANCES
0.0 0.00	±0.50

FRIST ANGLE PROJ

LTR.	REVISION RECORD	DWG. BY	CHK. BY	DATE
A	NEW PART	sullivan	zy.wang	2010/02/08

DWG. BY	liu liang	UNIT	mm
CHK. BY	sullivan	REV.	A
APP. BY	wang zhiyan	DWG. NO.	HIWA/QR-JZ-89-HS-LX-20(MCH64819440)

HIWA 惠华 苏州惠华电子科技有限公司