料号 Part NO.	品名 Parts Name	型号 Part NO.	孔径 HoleDla (mm)	适用板厚 Panel Thickness (mm)
89-E25-049	汽车卡扣	155-38102 (YCC-FT6-S)	6.5－7.0	0.6－3.0

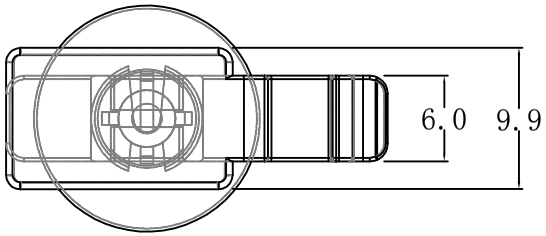

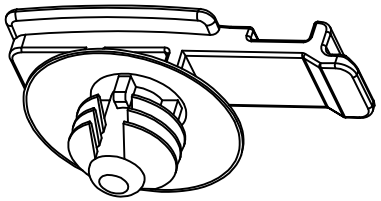

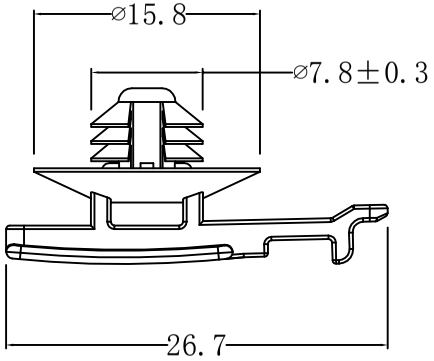

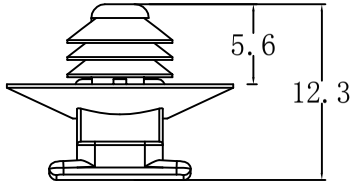

材质：PA66
阻燃等级：UL94V-2
颜色：黑色
温度：可达105℃
未注公差 +/-0.5mm。

苏州惠华电子科技有限公司 技术质量部

未经许受权不得修改和复印
该知识产权属于技术质量部

DIMENSION	TOLERANCES
0.0 0.00	±0.50

FRIST ANGLE PROJ

LTR.	REVISION RECORD	DWG. BY	CHK. BY	DATE
A	NEW PART	sullivan	zy.wang	2010/02/08

DWG. BY	liu liang	UNIT	mm
CHK. BY	sullivan	REV.	A
APP. BY	wang zhiyan	DWG. NO.	HIWA/QR-JZ-89-HIWA -155-38102 (YCC-FT6-S)

HIWA 惠华 苏州惠华电子科技有限公司