料号 Part NO.	品名 Parts Name	型号 Part NO.	孔径 HoleDia (mm)	适用板厚 Panel Thickness (mm)
89-E24-003	汽车卡扣	CCIVSFT6.5X130	6.5*13.0±0.25	0.7-3.0

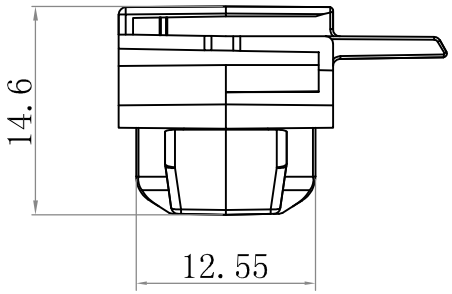

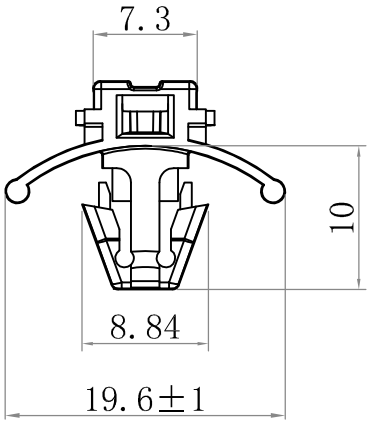

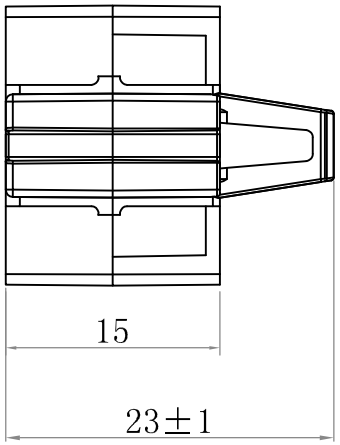

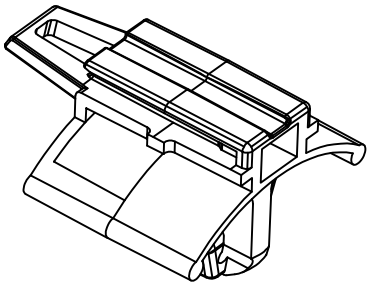

材质：采用UL认证尼龙66
防火等级94V-2
温度：可达105℃
颜色：黑色

技术要求：
1.未标注尺寸公差±0.5
3.产品表面光滑，手感好，无明显变形、飞边、封洞、划伤等缺陷

苏州惠华电子科技有限公司 技术质量部

未经许受权不得修改和复印
该知识产权属于技术质量部

DIMENSION	TOLERANCES
0.0 0.00	±0.50

FRIST ANGLE PROJ

LTR.	REVISION RECORD	DWG. BY	CHK. BY	DATE
A	NEW PART	hh.zhao	chen bo	2023/03/11

DWG. BY	Zhao Honghong	UNIT	mm
CHK. BY	Chen Bo	REV.	A
APP. BY	wang zhiyan	DWG. NO.	HIWA/QR-JZ-89-HS-CCIVSFT6.5x130

HIWA 惠华 苏州惠华电子科技有限公司