料号 Part NO.	品名 Parts Name	型号 Part NO.	长度 Lenght (mm)	宽度 Width (mm)	孔径 HoleDla (mm)	适用板厚 Panel Thickness (mm)	最大线束径 Max.Bundle Dia (mm)	包装 packing
31-E24-292	螺纹束线带S	T50S0SFT6LG-E(157-00127)	165	4.6	6.3-7.0	0.7-7.0	35	

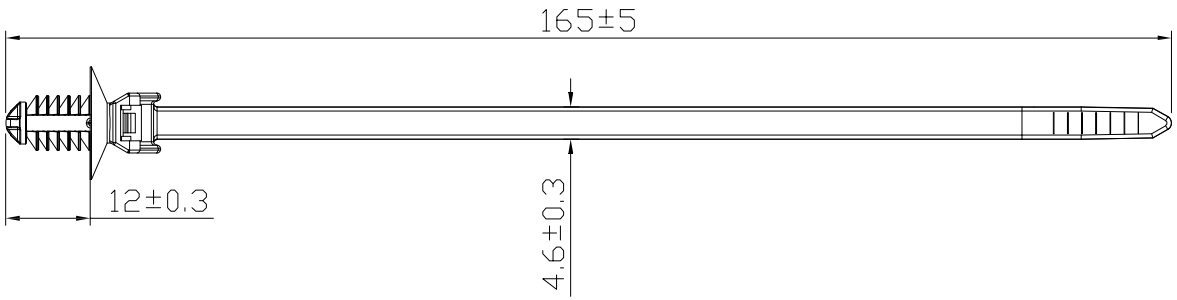

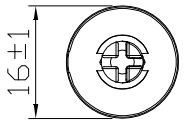

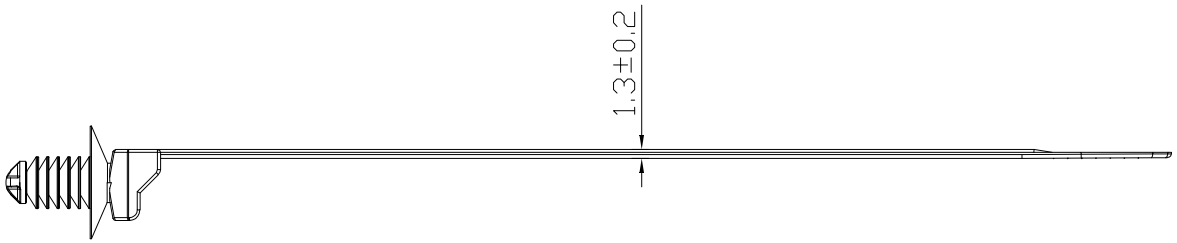

材质：采用UL认证尼龙66，防火等级94V-2、耐酸、 耐腐蚀、绝缘性好、不宜老化、承受力强。
温度：可达105℃。
颜色：黑色；
未注公差 +/-0.5mm。

苏州惠华电子科技有限公司 技术质量部
未经许受权不得修改和复印
该知识产权属于技术质量部

DIMENSION	TOLERANCES
0.0 0.00	±0.50

FRIST ANGLE PROJ

LTR.	REVISION RECORD	DWG. BY	CHK. BY	DATE
A	NEW PART	hh.zhao	chen bo	2023/08/18

DWG. BY	Zhao Honghong	UNIT	mm
CHK. BY	Chen Bo	REV.	A
APP. BY	wang zhiyan	DWG. NO.	HIWA/QR-JZ-31-HS-T50S0SFT6LG-E(157-00127)

HIWA 苏州惠华电子科技有限公司