料号 Part NO.	品名 Parts Name	型号 Part NO.	孔径 HoleDia	适用板厚 Panel Thickness
89-E25-030	汽车卡扣	RLKZ-634647	7.0*11.0	1.0-3.0

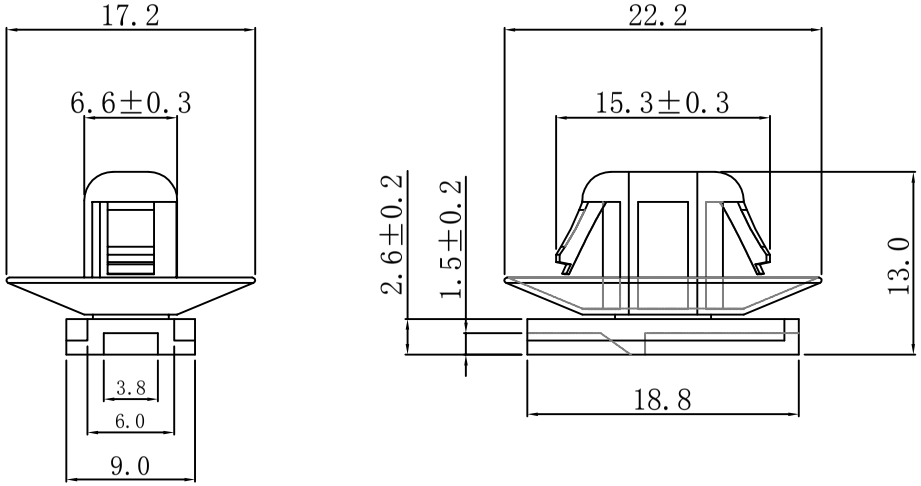

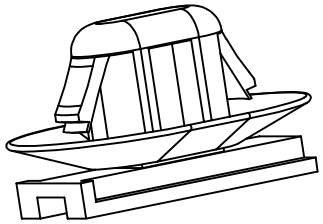

材质：PA66
阻燃等级：UL94V-2
颜色：黑色
温度：可达105℃
未注公差 +/-0.5mm。

DIMENSION	TOLERANCES
0.0 0.00	±0.5
FRIST ANGLE PROJ	

LTR.	REVISION RECORD	DWG. BY	CHK. BY	DATE
A	NEW PART	sullivan	zy.wang	2010/02/08

DWG. BY	liu liang	UNIT	mm
CHK. BY	sullivan	REV.	A
APP. BY	wang zhiyan	DWG. NO.	HIWA/QR-JZ-89-HIWA-RLKZ-634647

HIWA 惠华 苏州惠华电子科技有限公司

苏州惠华电子科技有限公司 技术质量部

未经许受权不得修改和复印
该知识产权属于技术质量部