料号 Part NO.	品名 Parts Name	型号 Part NO.	孔径 HoleDia	适用板厚 Panel Thickness
89-E104-DWJ-04	汽车卡扣	DWJ-04	7.0*10.0	0.6-2.0

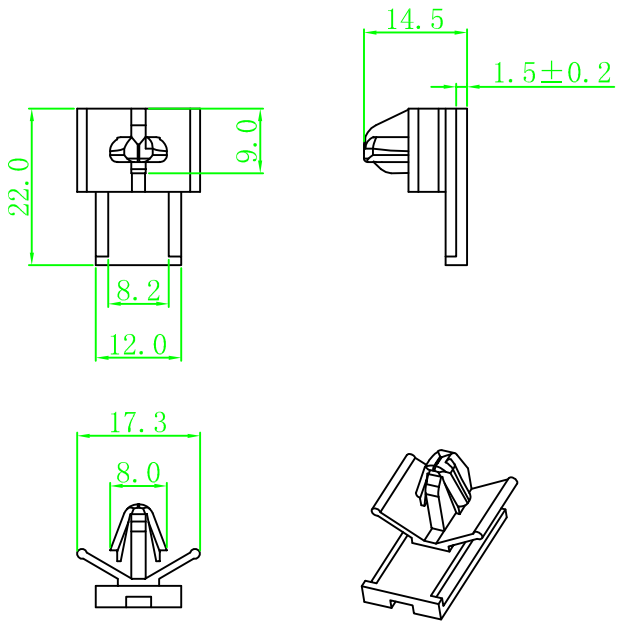

注：
材质：PA66
颜色：黑色
温度：可达105℃
未注公差:±0.5mm

惠华电子科技有限公司
技术质量部
未经许受权不得修改和复印
该知识产权属于技术质量部

DIMENSION	TOLERANCES
0.0 0.00	±0.30

FRIST ANGLE PROJ

LTR.	REVISION RECORD	DWG. BY	CHK. BY	DATE
A	NEW PART	sullivan	zy.wang	2011/7/28

DWG. BY	liu liang	UNIT	mm
CHK. BY	sullivan	REV.	A
APP. BY	wang zhiyan	DWG. NO.	HIWA/QR-JZ-89-E104-DWJ-04

HIWA 惠华 苏州惠华电子科技有限公司