料号 Part NO.	品名 Parts Name	型号 Part NO.	孔径 HoleDla	适用板厚 Panel Thickness
89-E104-C-1-1897255-2-A	汽车卡扣	C-1-1897255-2-A	13.0*7.0	0.6-2.0

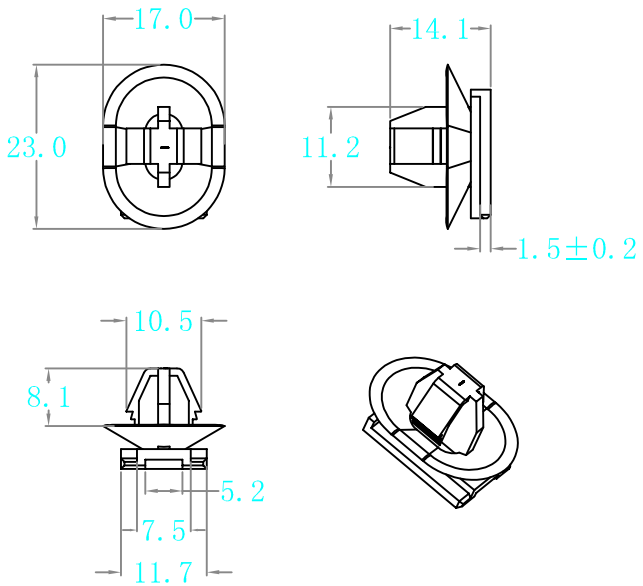

材质：采用UL认证尼龙66，
防火等级94V-2；
温度：可达105℃；
颜色：黑色；
未注公差：±0.5mm。

苏州惠华电子科技有限公司 技术质量部

未经许受权不得修改和复印
该知识产权属于技术质量部

DIMENSION	TOLERANCES
0.0 0.00	±0.50

FRIST ANGLE PROJ

LTR.	REVISION RECORD	DWG. BY	CHK. BY	DATE
A	NEW PART	sullivan	zy.wang	2022/09/30

DWG. BY	liu liang	UNIT	mm
CHK. BY	sullivan	REV.	A
APP. BY	wang zhiyan	DWG. NO.	HIWA/QR-JZ-89-LR-C-1-1897255-2-A

HIWA 惠华 苏州惠华电子科技有限公司