料号 Part NO.	品名 Parts Name	型号 Part NO.	孔径 HoleDia	适用板厚 Panel Thickness
89-E25-061-1	汽车卡扣	RL-9873	7.0*12.0	1.0-3.0

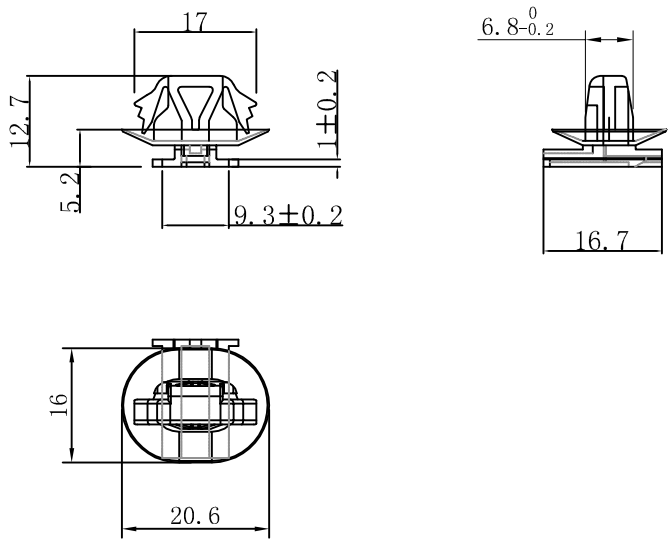

材质：PP
颜色：白色
温度：可达85℃
未注公差 +/-0.5mm。

苏州惠华电子科技有限公司 技术质量部
未经许受权不得修改和复印
该知识产权属于技术质量部

DIMENSION	TOLERANCES
.0 .00	±0.50

FRIST ANGLE PROJ

LTR.	REVISION RECORD	DWG. BY	CHK. BY	DATE
A	NEW PART	sullivan	zy.wang	2012/04/16

DWG. BY	liu liang	UNIT	mm
CHK. BY	sullivan	REV.	A
APP. BY	wang zhiyan	DWG. NO.	HIWA/QR-JZ-89-HIWA-RL-9873 白色

HIWA 惠华 苏州惠华电子科技有限公司