料号 Part NO.	品名 Parts Name	型号 Part NO.	孔径 HoleDia (mm)	适用板厚 Panel Thickness (mm)
89-E104-151-01553	汽车卡扣	CCFTOVAL-S	7.0-12.0	0.6-6.0

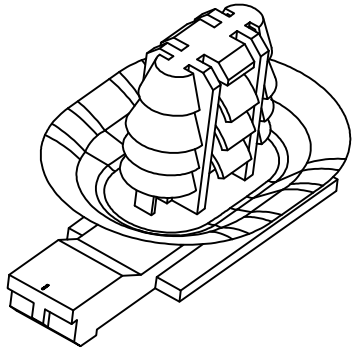

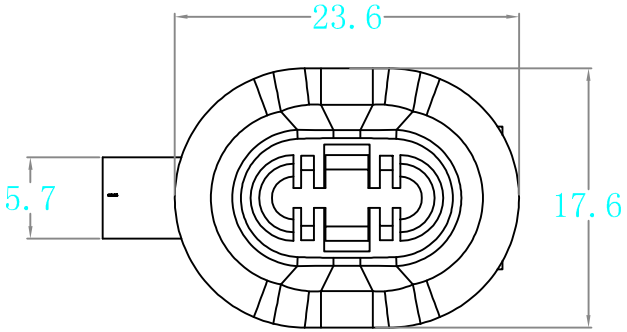

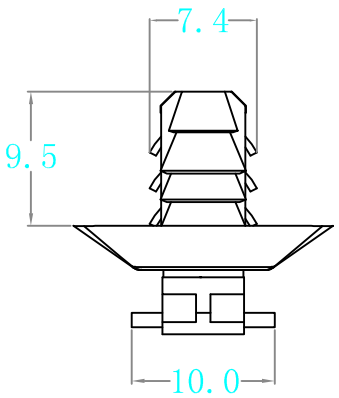

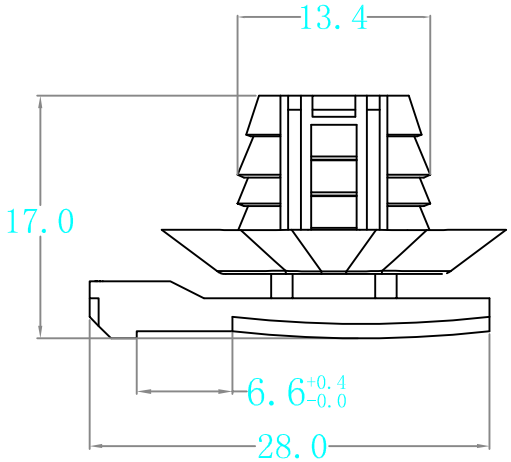

材质：PA66
阻燃等级：UL94V-2
颜色：黑色
温度：可达105℃
未注公差 +/-0.5mm。

苏州惠华电子科技有限公司
技术质量部
未经许受权不得修改和复印
该知识产权属于技术质量部

DIMENSION	TOLERANCES					
.0 .00	±0.5					
FRIST ANGLE PROJ		A	NEW PART	sullivan	zy.wang	2019/05/27
		LTR.	REVISION RECORD	DWG. BY	CHK. BY	DATE

DWG. BY	liu liang	UNIT	mm
CHK. BY	sullivan	REV.	A
APP. BY	wang zhiyan	DWG. NO.	HIWA/QR-JZ-89-E104-CCFTOVAL-S

HIWA 惠华 苏州惠华电子科技有限公司