料号 Part NO.	品名 Parts Name	型号 Part NO.	长度 Lenght (mm)	宽度 Width (mm)	适用管径 Tube/HARNESS (mm)	适用板厚 Panel Thickness (mm)	最大线束径 Max.Bundle Dia (mm)	包装 packing
31-E104-T50SVC0C25-31	汽车束线带LR	T50SVC0C25-31(156-00798)	155	4.6	25.0-31.0	*	35	

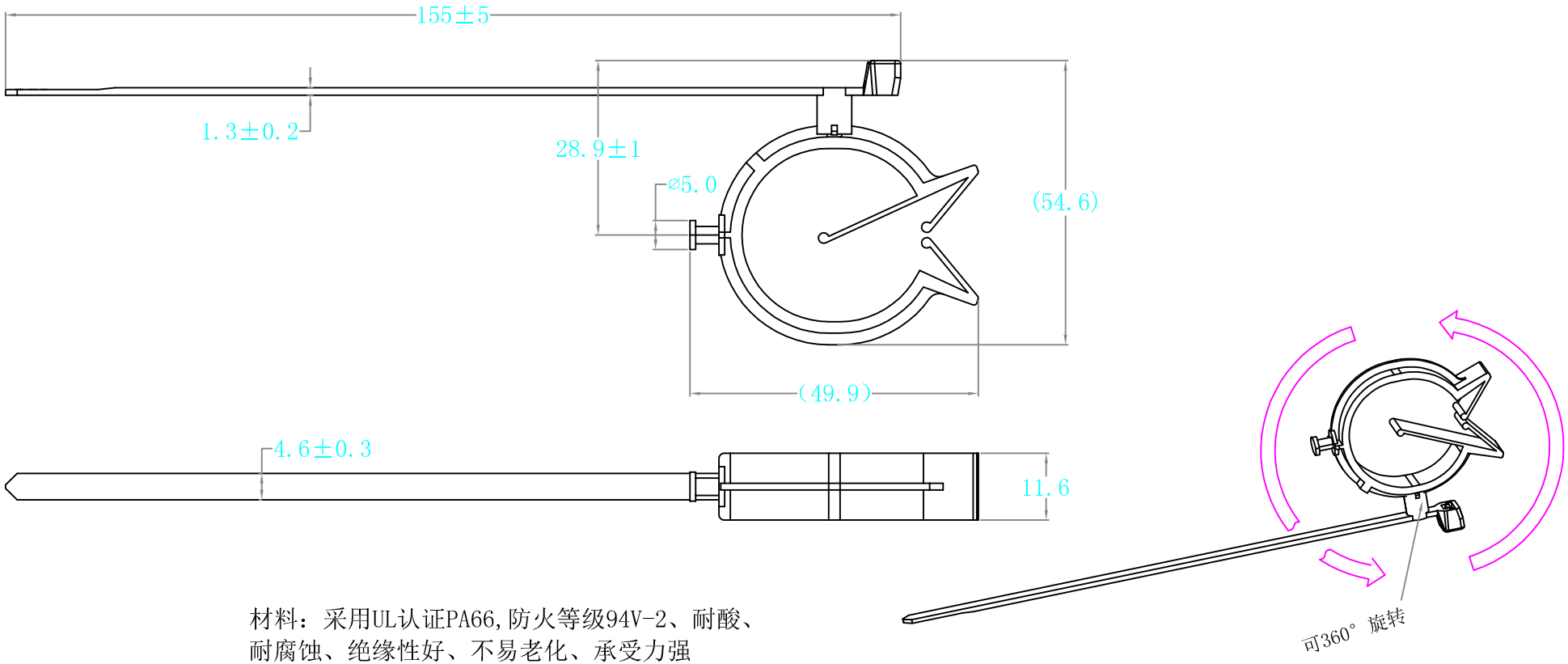

材料：采用UL认证PA66,防火等级94V-2、耐酸、
耐腐蚀、绝缘性好、不易老化、承受力强
温度：可达105℃
颜色：黑色
未注公差 +/-0.5mm。

苏州惠华电子科技有限公司 技术质量部

未经许受权不得修改和复印
该知识产权属于技术质量部

DIMENSION	TOLERANCES
.0 .00	±0.50

FRIST ANGLE PROJ

LTR.	REVISION RECORD	DWG. BY	CHK. BY	DATE
A	NEW PART	sullivan	zy.wang	2019/04/14

DWG. BY	liu liang	UNIT	mm
CHK. BY	sullivan	REV.	A
APP. BY	wang zhiyan	DWG. NO.	HIWA/QR-JZ-31-LR -T50SVC0C25-31(156-00798)

HIWA 惠华 苏州惠华电子科技有限公司