料号 Part NO.	品名 Parts Name	型号 Part NO.	长度 Lenght (mm)	宽度 Width (mm)	最大束径 Max.Bundle Dia. (mm)	孔径∅ HoleDia (mm)	包装 packing	相关认证
31-D180-HIWAN01-00001	汽车扎带	CSCT120Rx2	387	7.6	105	/		

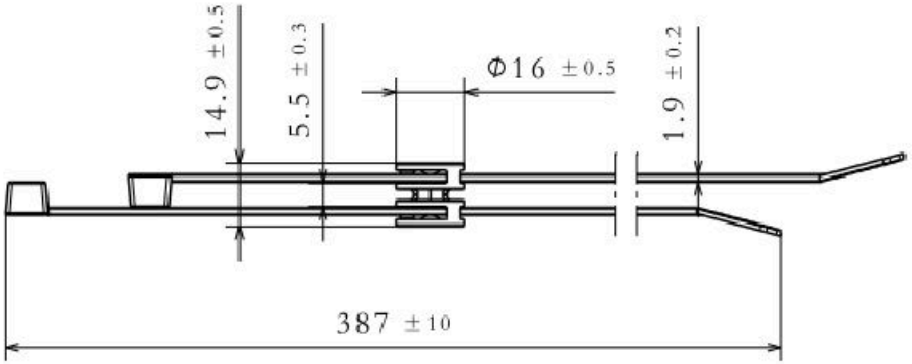

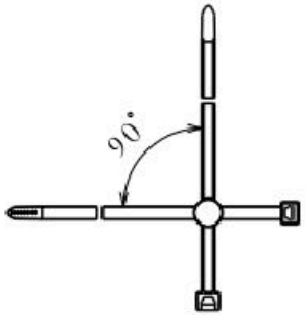

Free bundle orientation
Cable tie position
admited into 90° area

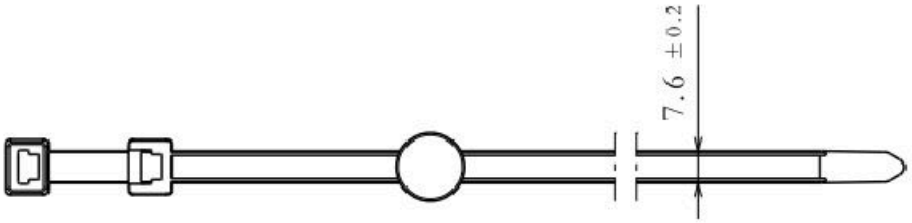

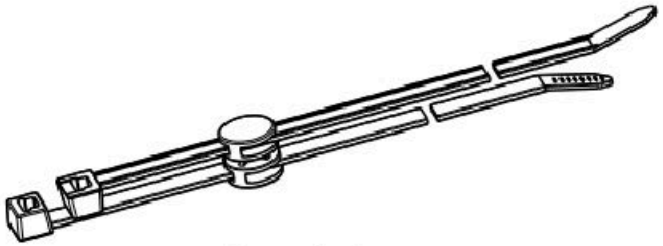

Isometric view
Scale: 1:2

材质：采用UL认证尼龙66，防火等级94V-2、耐酸、耐腐蚀、绝缘性好、不宜老化、承受力强；
工作温度：可达105℃；
颜色：黑色。

苏州惠华电子科技有限公司 技术质量部

未经许受权不得修改和复印
该知识产权属于技术质量部

DIMENSION	TOLERANCES
0.0 0.00	±0.50

FRIST ANGLE PROJ

LTR.	REVISION RECORD	DWG. BY	CHK. BY	DATE
A	NEW PART	hh.zhao	chen bo	2022/05/12

DWG. BY	Zhao Honghong	UNIT	mm
CHK. BY	Chen Bo	REV.	A
APP. BY	wang zhiyan	DWG. NO.	HIWA/QR-JZ-31-D180-CSCT120Rx2

HIWA 惠华 苏州惠华电子科技有限公司