料号 Part NO.	品名 Parts Name	型号 Part NO.	长度 Lenght (mm)	宽度 Width (mm)	适用管径 Tube/Harness (mm)	适用板厚 Panel Thickness (mm)	最大线束径 Max.Bundle Dia (mm)	包装 packing
31-F05-GNH-1688	汽车束线带BW	GNH-1688	168	7.9	⌀10.0	/	35	

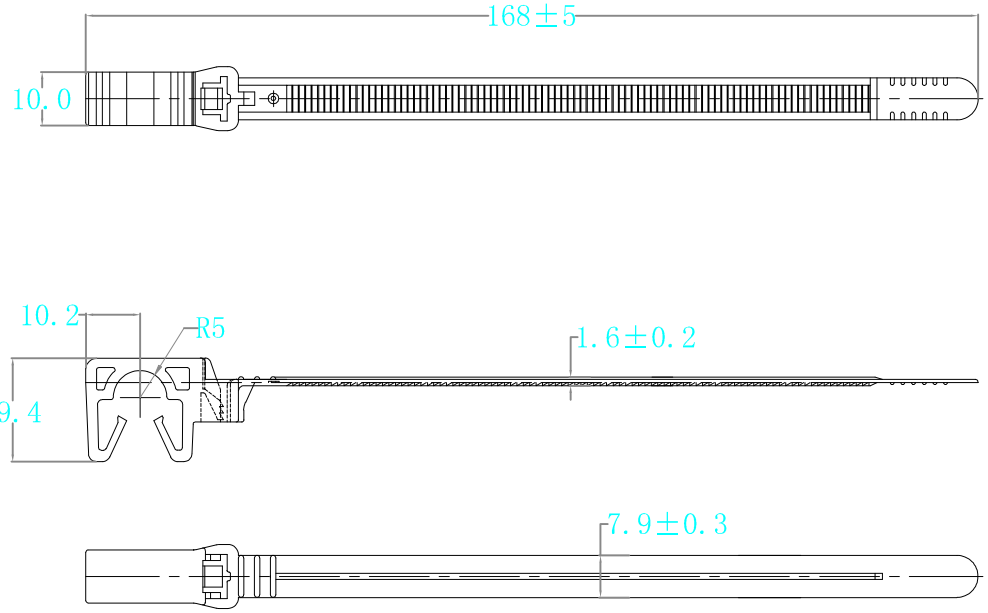

材料：采用UL认证PA66,防火等级94V-2、耐酸、
耐腐蚀、绝缘性好、不易老化、承受力强；
温度：可达105℃；
颜色：蓝色；
未注公差： ±0.5mm。

苏州惠华电子科技有限公司 技术质量部

未经许受权不得修改和复印
该知识产权属于技术质量部

DIMENSION	TOLERANCES
.0 .00	±0.50

FRIST ANGLE PROJ

LTR.	REVISION RECORD	DWG. BY	CHK. BY	DATE
A	NEW PART	sullivan	zy.wang	2019/07/12

DWG. BY	liu liang	UNIT	mm
CHK. BY	sullivan	REV.	A
APP. BY	wang zhiyan	DWG. NO.	HIWA/QR-JZ-31-BW-GNH-1688

HIWA 惠华 苏州惠华电子科技有限公司