| 料号 Part NO. | 品名 Parts Name | 型号 Part NO. | 长度 Lenght (mm) | 宽度 Width (mm) | 适用管径 Tube/HARNESS (mm) | 适用板厚 Panel Thickness (mm) | 最大线束径 Max.Bundle Dia (mm) | 包装 packing |
|---|---|---|---|---|---|---|---|---|
| 31-E104-T50SVC0C9-11B | 汽车束线带LR | T50SVC0C9-11B(156-01237) | 155 | 4.6 | 9.0-11.0 | * | 35 | |

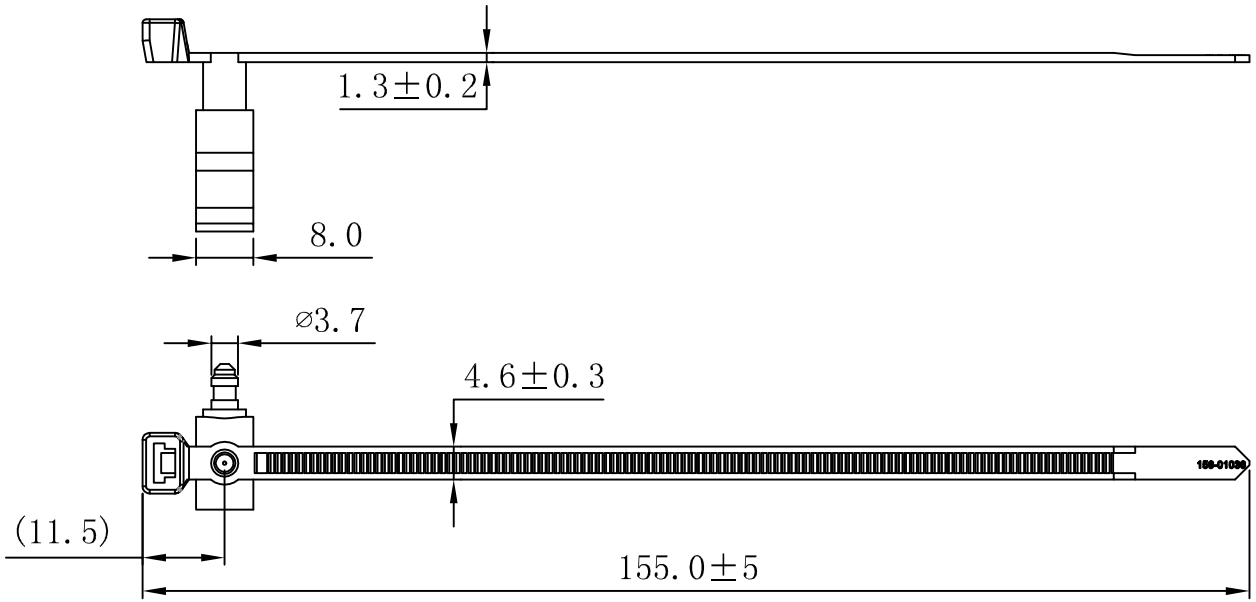


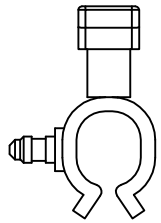

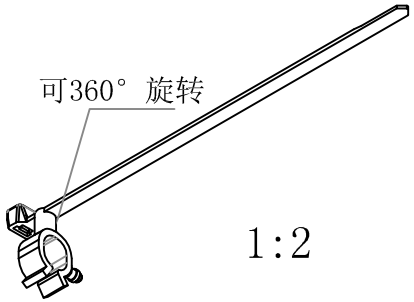


1:2

材料：采用UL认证PA66,防火等级94V-2、耐酸、
耐腐蚀、绝缘性好、不易老化、承受力强
温度：可达105℃
颜色：黑色
未注公差 +/-0.5mm。

| DIMENSION | TOLERANCES |
|---|---|
| .0<br>.00 | ±0.50 |

FRIST ANGLE PROJ

| LTR. | REVISION RECORD | DWG. BY | CHK. BY | DATE |
|---|---|---|---|---|
| A | NEW PART | sullivan | zy.wang | 2019/04/14 |

| | | | |
|---|---|---|---|
| DWG. BY | liu liang | UNIT | mm |
| CHK. BY | sullivan | REV. | A |
| APP. BY | wang zhiyan | DWG. NO. | HIWA/QR-JZ-31-LR -T50SVC0C9-11B(156-01237) |

HIWA 惠华 苏州惠华电子科技有限公司

苏州惠华电子科技有限公司 技术质量部

未经许受权不得修改和复印
该知识产权属于技术质量部