料号 Part NO.	品名 Parts Name	型号 Part NO.	长度 Lenght (mm)	宽度 Width (mm)	孔径 HoleDia (mm)	适用板厚 Panel Thickness (mm)	最大线束径 Max.Bundle Dia (mm)	包装 packing
31-D18-018	汽车束线带HIWA	150IBREC4B	150	3.6	*	1.0-3.0	35	

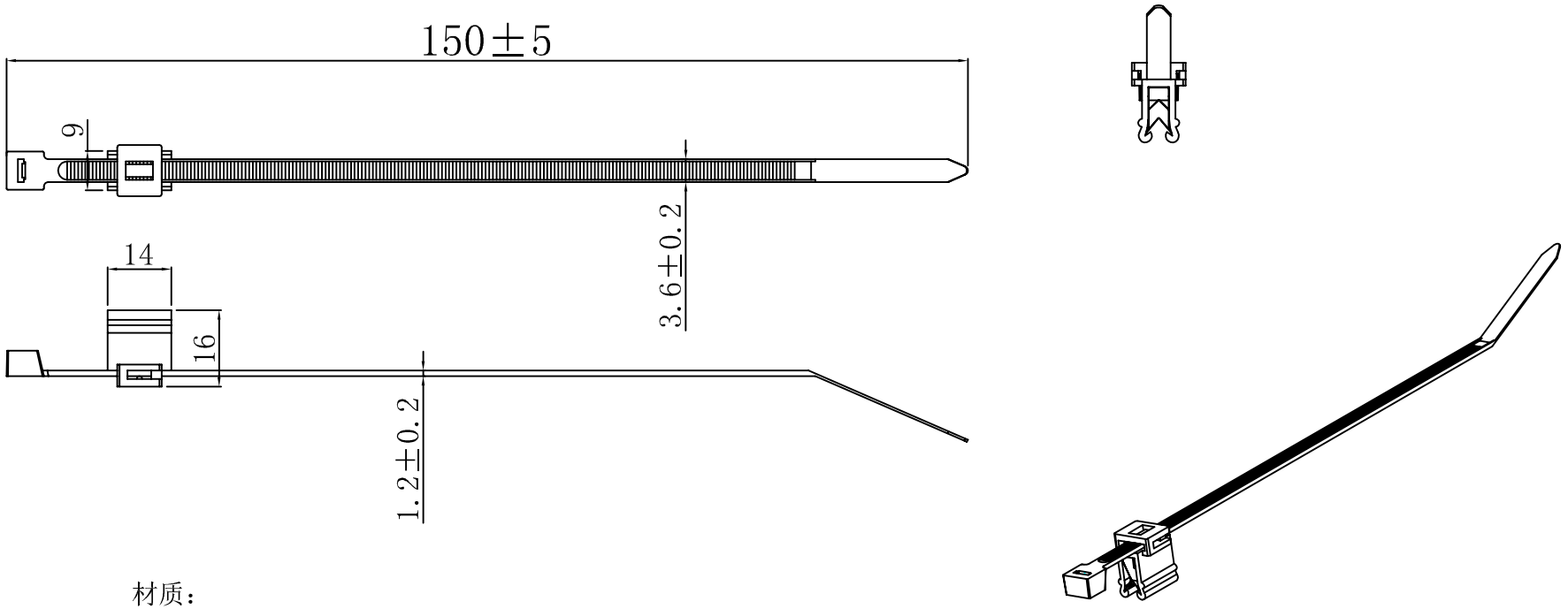

材质：
扎带及铁卡扣外壳采用UL认证尼龙66，防火等级94V-2、耐酸、 耐腐蚀、绝缘性好、不宜老化、承受力强。锰钢镀达克罗金属片；
温度：可达105℃；
颜色：黑色；
未注公差 +/-0.5mm。

苏州惠华电子科技有限公司 技术质量部
未经许受权不得修改和复印
该知识产权属于技术质量部

DIMENSION	TOLERANCES
0.0 0.00	±0.50

FRIST ANGLE PROJ

LTR.	REVISION RECORD	DWG. BY	CHK. BY	DATE
A	NEW PART	sullivan	zy.wang	2010/02/08

DWG. BY	liu liang	UNIT	mm
CHK. BY	sullivan	REV.	A
APP. BY	wang zhiyan	DWG. NO.	HIWA/QR-JZ-31 D18-150IBREC4B

HIWA 惠华 苏州惠华电子科技有限公司