料号 Part NO.	品名 Parts Name	型号 Part NO.	长度 Lenght (mm)	宽度 Width (mm)	孔径 HoleDia (mm)	适用板厚 Panel Thickness (mm)	最大线束径 Max.Bundle Dia (mm)	包装 packing
31-E104-156-01095	汽车束线带LR	200STBREC21(T50REC21)	200	4.8	*	1.0-3.0	53	

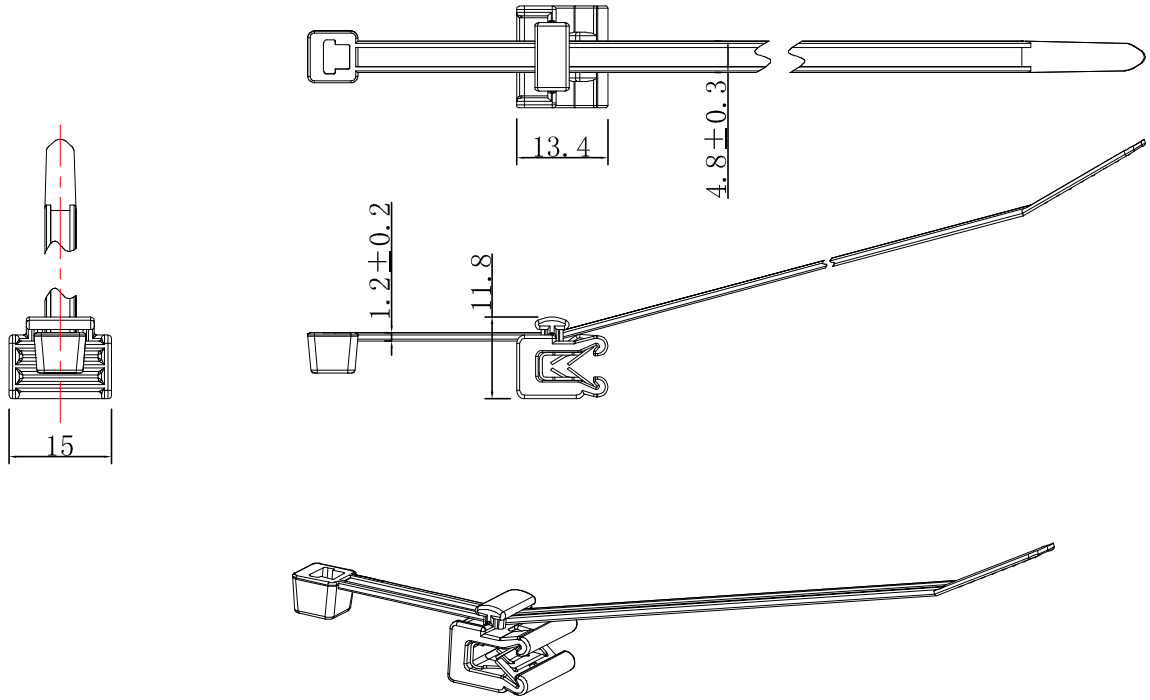

材质：
扎带及卡扣外壳：尼龙66
金属片：锰钢锌铝涂层
温度：可达105℃
颜色：黑色
未注公差 +/-0.5mm。

DIMENSION	TOLERANCES						DWG. BY	liu liang	UNIT	mm
	±0.50						CHK. BY	sullivan	REV.	A
							APP. BY	wang zhiyan	DWG. NO.	HIWA/QR-JZ-31-LR-200STBREC21
FRIST ANGLE PROJ		A	NEW PART	sullivan	zy.wang	2011/28	HIWA 惠华 苏州惠华电子科技有限公司			
		LTR.	REVISION RECORD	DWG. BY	CHK. BY	DATE				

苏州惠华电子科技有限公司 技术质量部

未经许受权不得修改和复印
该知识产权属于技术质量部