料号 Part NO.	品名 Parts Name	型号 Part NO.	长度 Lenght (mm)	宽度 Width (mm)	孔径 HoleDia (mm)	适用板厚 Panel Thickness (mm)	最大线束径 Max.Bundle Dia (mm)	包装 packing
31-D18-098	汽车束线带HIWA	150IBRFT6-L(HS)	150	3.6	6.5-7.0	0.75-5.0	45	

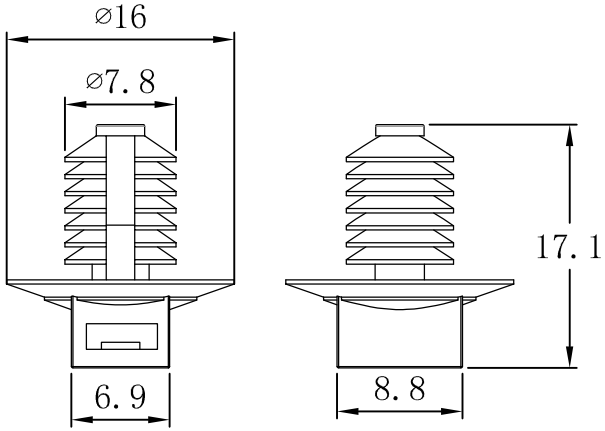

2:1

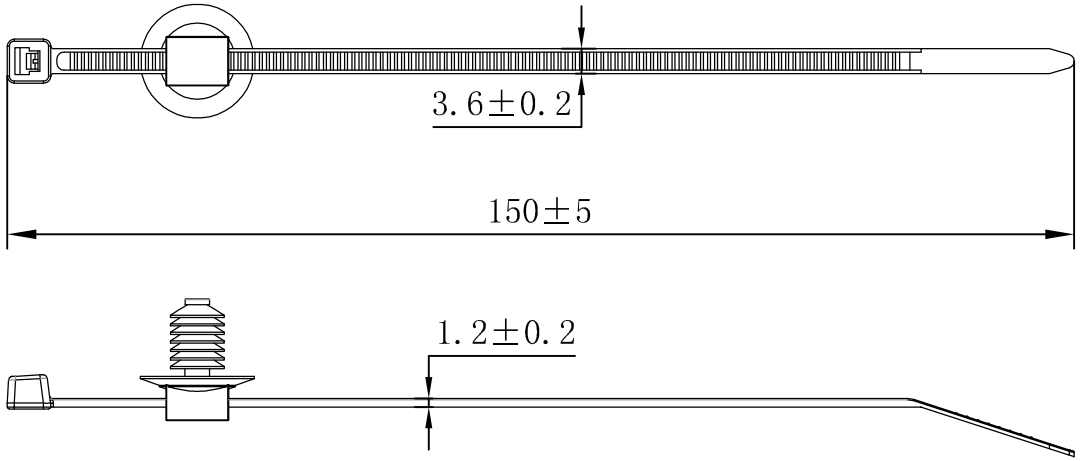

材质：PA66
阻燃等级：94V-2
温度：可达85℃
颜色：黑色
未注公差 +/-0.5mm。

苏州惠华电子科技有限公司 技术质量部

未经许受权不得修改和复印
该知识产权属于技术质量部

DIMENSION	TOLERANCES					
FRIST ANGLE PROJ		A	NEW PART	sullivan	zy.wang	2011/7/28
		LTR.	REVISION RECORD	DWG. BY	CHK. BY	DATE

DWG. BY	liu liang	UNIT	mm
CHK. BY	sullivan	REV.	A
APP. BY	wang zhiyan	DWG. NO.	HIWA/QR-JZ-31 -HIWA-150IBRFT6-L(HS)

HIWA 惠华 苏州惠华电子科技有限公司