料号 Part NO.	品名 Parts Name	型号 Part NO.	长度 Lenght (mm)	宽度 Width (mm)	孔径 HoleDla (mm)	适用板厚 Panel Thickness (mm)	最大线束径 Max.Bundle Dia (mm)	包装 packing
31-E104-156-00909	汽车束线带LR	200STBREC24(T50REC24)	200	4.8	*	3.0-6.0	53	

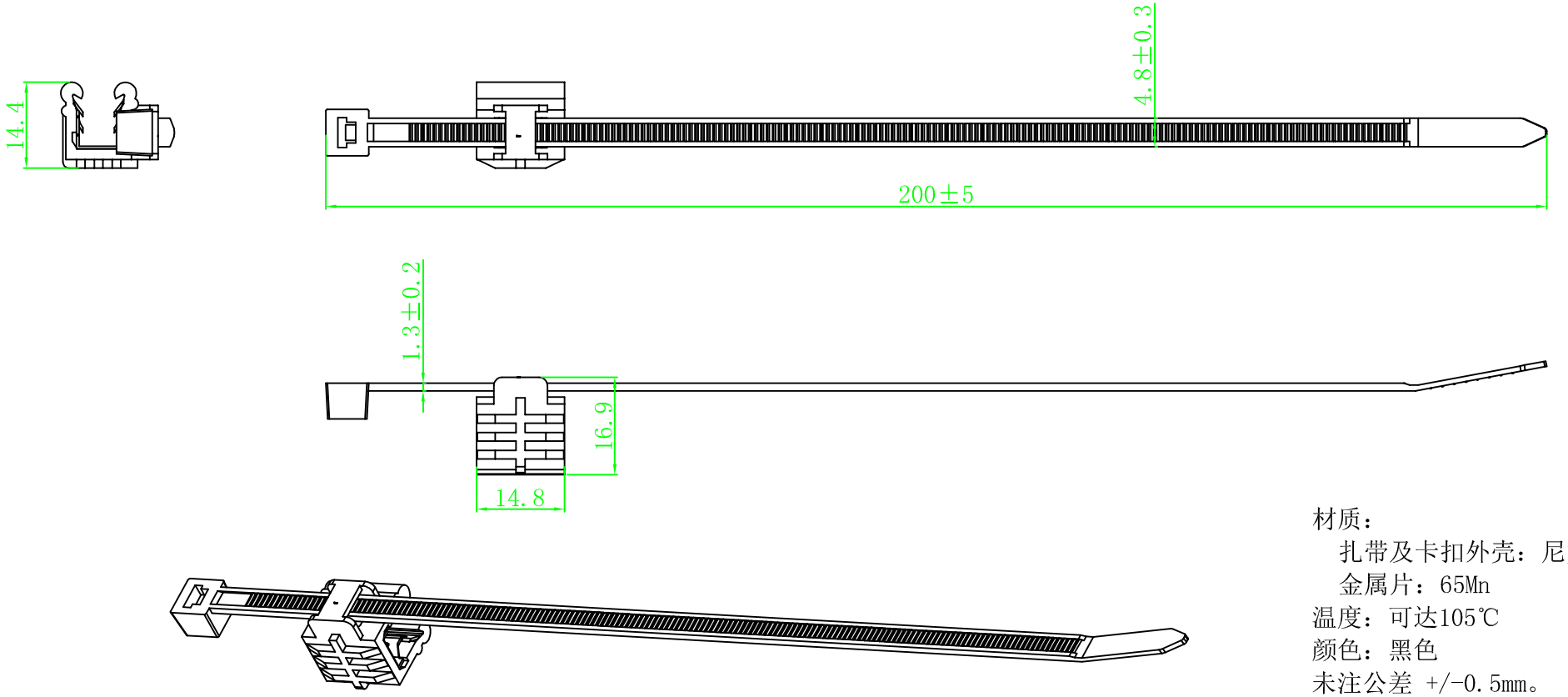

材质：
扎带及卡扣外壳：尼龙66
金属片：65Mn
温度：可达105℃
颜色：黑色
未注公差 +/-0.5mm。

苏州惠华电子科技有限公司 技术质量部

未经许受权不得修改和复印
该知识产权属于技术质量部

DIMENSION	TOLERANCES
	±0.50
FRIST ANGLE PROJ	

LTR.	REVISION RECORD	DWG. BY	CHK. BY	DATE
A	NEW PART	sullivan	zy.wang	2011/7/28

DWG. BY	liu liang	UNIT	mm
CHK. BY	sullivan	REV.	A
APP. BY	wang zhiyan	DWG. NO.	HIWA/QR-JZ-31-LR-200STBREC24

HIWA 苏州惠华电子科技有限公司