料号 Part NO.	品名 Parts Name	型号 Part NO.	长度 Lenght (mm)	宽度 Width (mm)	孔径 HoleDla (mm)	适用板厚 Panel Thickness (mm)	最大线束径 Max.Bundle Dia (mm)	包装 packing
31-E25-057	汽车束线带HIWA	GTP-120IB (TYPE2)	121.5	3.4	6.4	0.8-2.5	25	

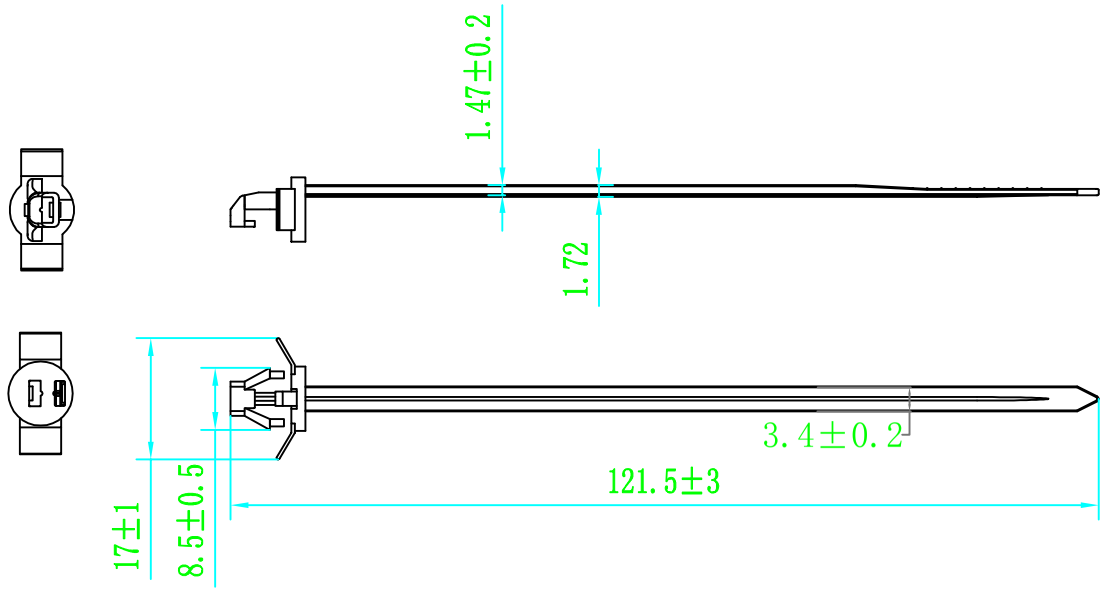

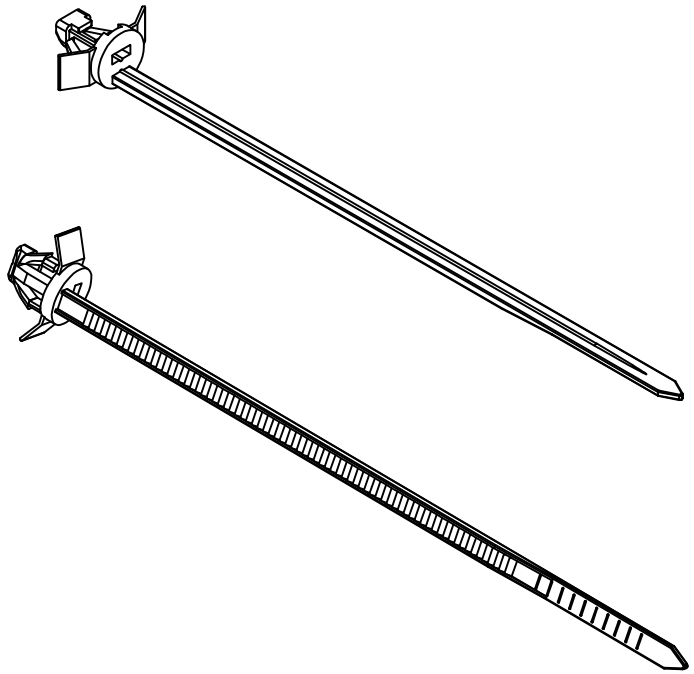

材质：采用UL认证尼龙66，防火等级94V-2、耐酸、耐腐蚀、绝缘性好、不宜老化、承受力强；
温度：可达105℃；
颜色：黑色；
注：此款为插销可退式反齿束线带，头部回穿，剪断后插入机板即可.

苏州惠华电子科技有限公司 技术质量部

未经许可不得修改和复印
该知识产权属于技术质量部

DIMENSION	TOLERANCES
0.0 0.00	±0.50

FRIST ANGLE PROJ

LTR.	REVISION RECORD	DWG. BY	CHK. BY	DATE
A	NEW PART	sullivan	zy.wang	2010/02/08

DWG. BY	liu liang	UNIT	mm
CHK. BY	sullivan	REV.	A
APP. BY	wang zhiyan	DWG. NO.	HIWA/QR-JZ-31-HIWA-GTP-120IB(TYPE2)

HIWA 惠华 苏州惠华电子科技有限公司