料号 Part NO.	品名 Parts Name	型号 Part NO.	长度 Lenght (mm)	宽度 Width (mm)	孔径 HoleDla (mm)	适用板厚 Panel Thickness (mm)	最大线束径 Max.Bundle Dia (mm)	包装 packing
31-E25-081	汽车束线带HIWA	9969	125	8.0	7.0*12.0	1.0-3.0	20	

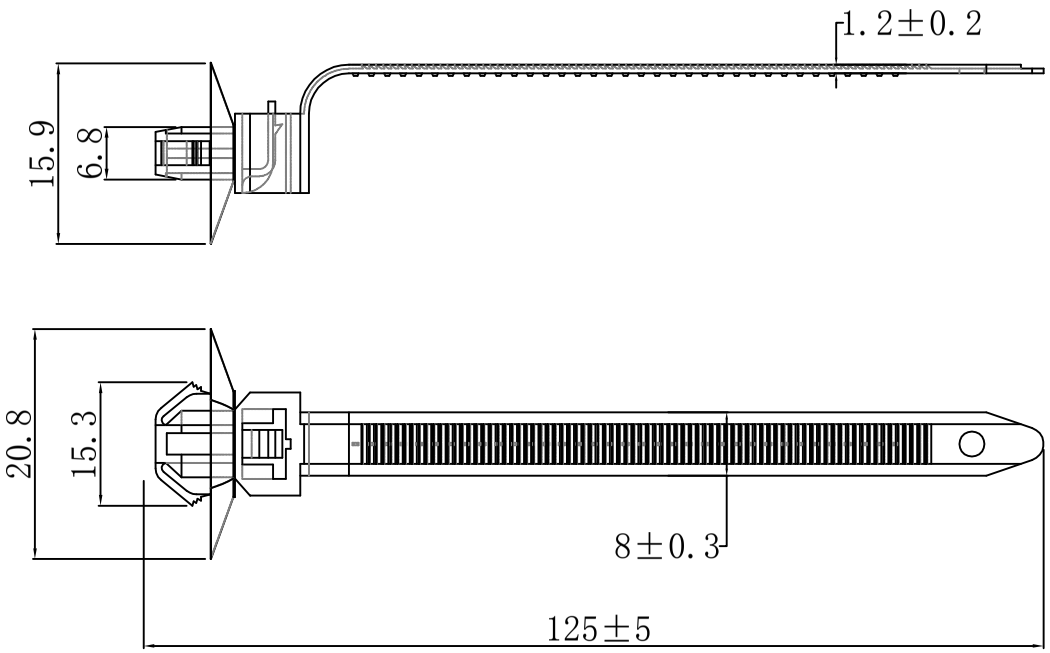

材质：UL合格之 NYLON 66
防火等級94V-2
颜色：灰色
耐温：可达105℃（短期耐高温105℃，长期85℃）
未注公差 +/-0.5mm

苏州惠华电子科技有限公司 技术质量部

未经许受权不得修改和复印
该知识产权属于技术质量部

DIMENSION	TOLERANCES
0.0 0.00	±0.5
FRIST ANGLE PROJ	

LTR.	REVISION RECORD	DWG. BY	CHK. BY	DATE
A	NEW PART	sullivan	zy.wang	2010/02/08

DWG. BY	liu liang	UNIT	mm
CHK. BY	sullivan	REV.	A
APP. BY	wang zhiyan	DWG. NO.	HIWA/QR-JZ-31-HIWA-9969

HIWA 惠华 苏州惠华电子科技有限公司